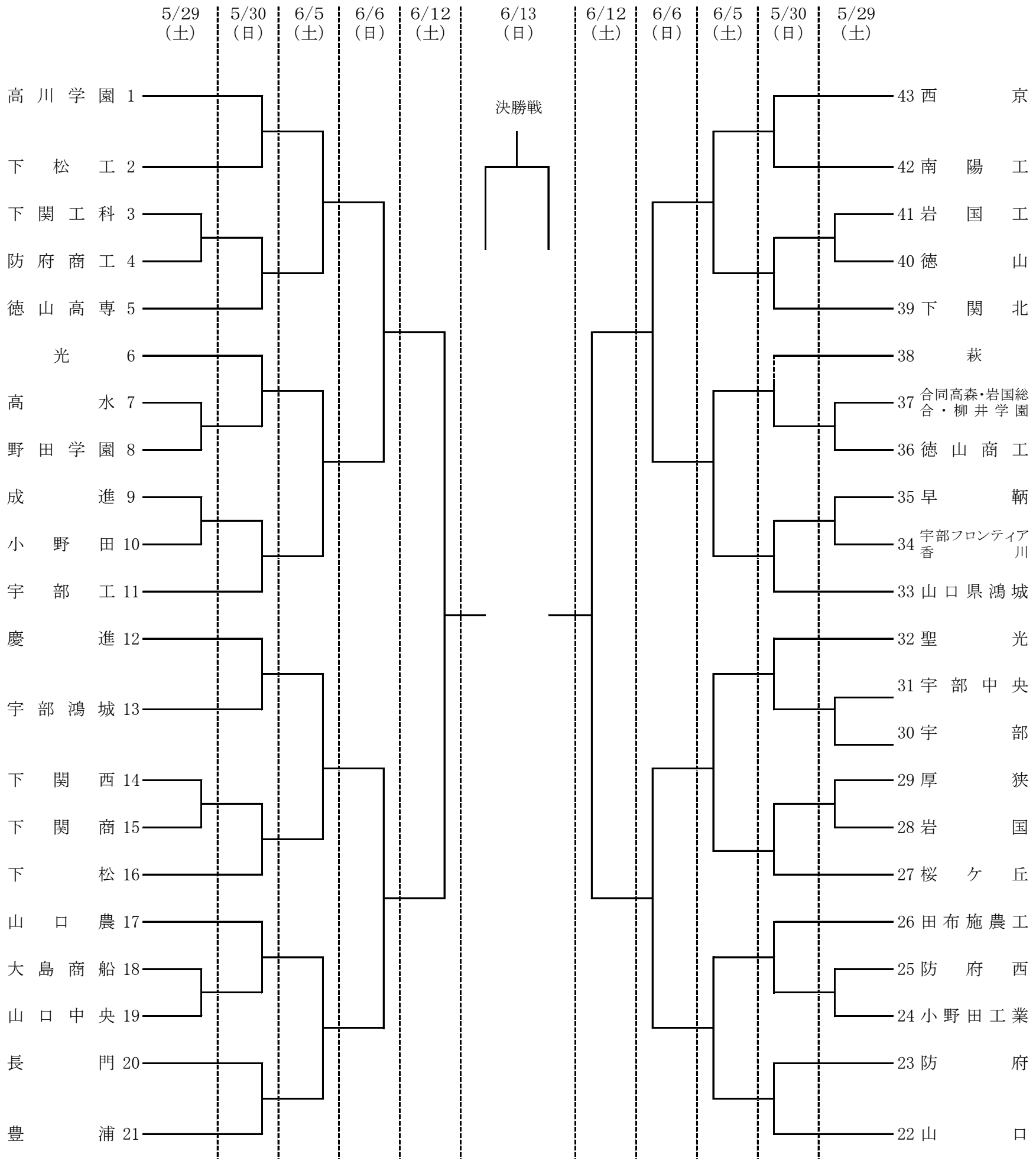令和3年度　第72回山口県高等学校総合体育大会（サッカー競技）兼
令和3年度　第68回中国高等学校サッカー選手権大会山口県予選会　組合せ表